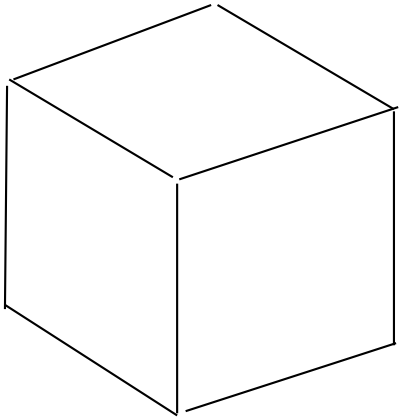

$[0, h]^m$

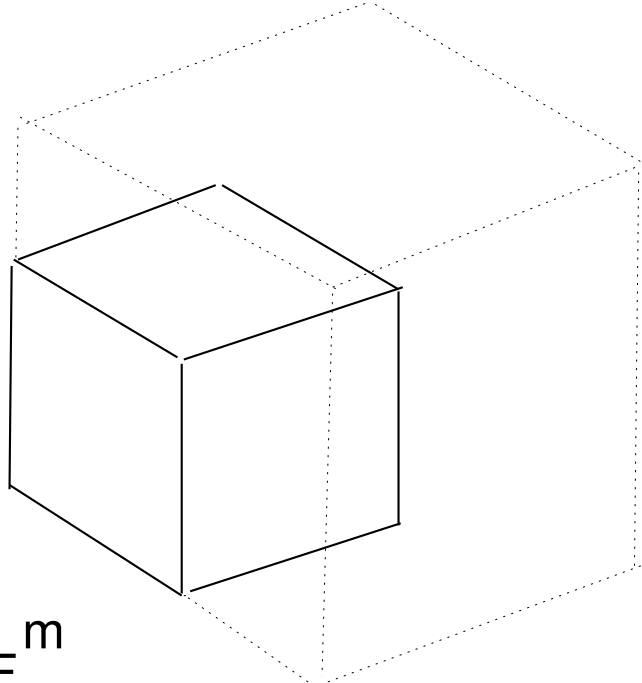

F^m